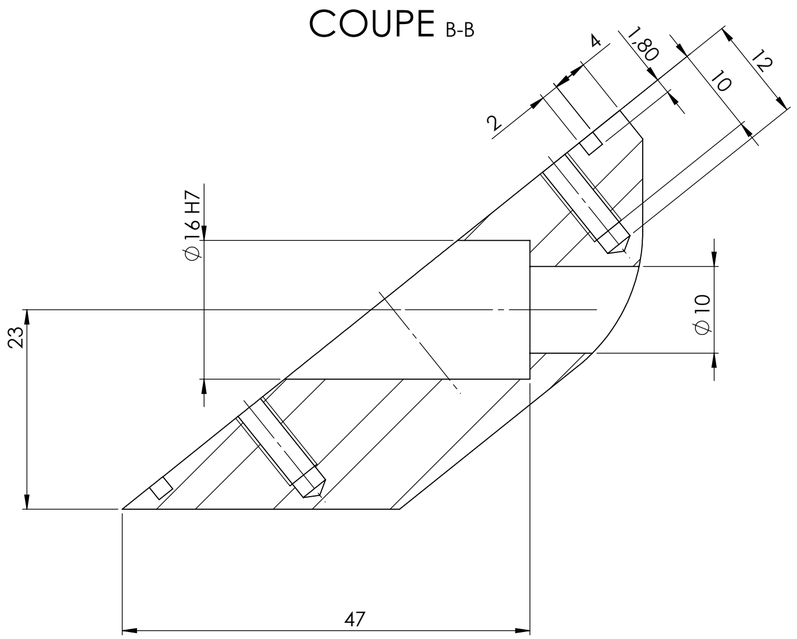

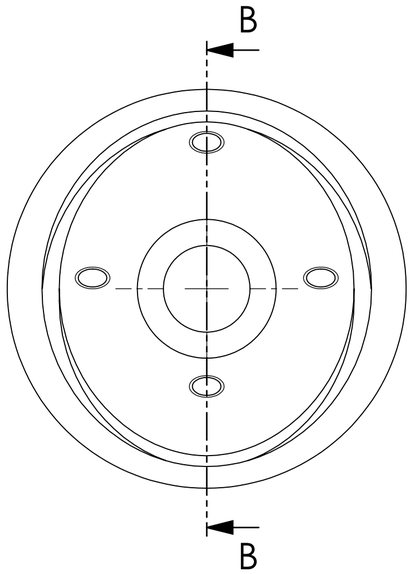

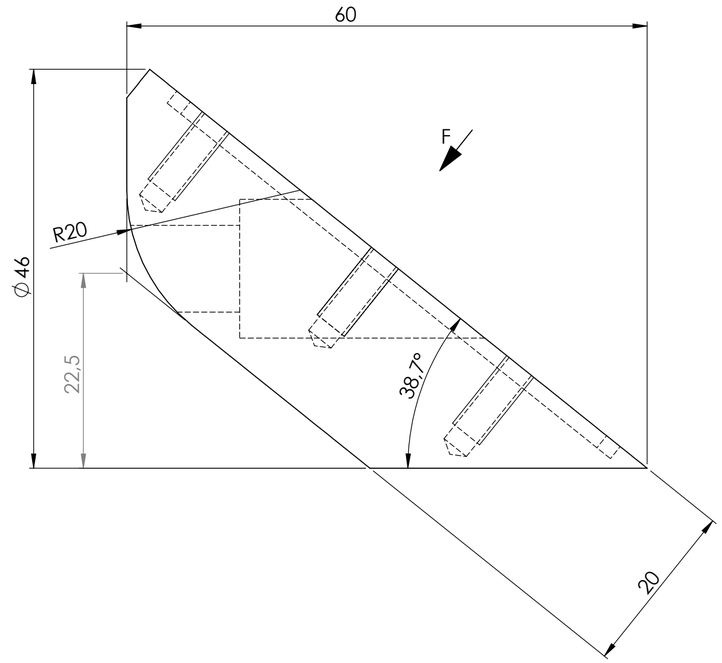

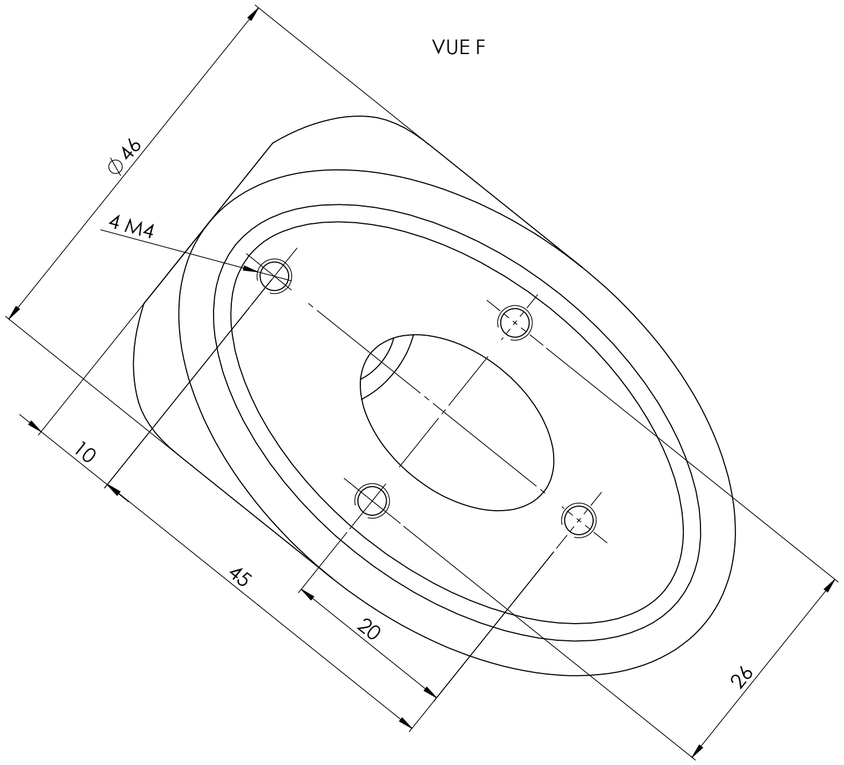

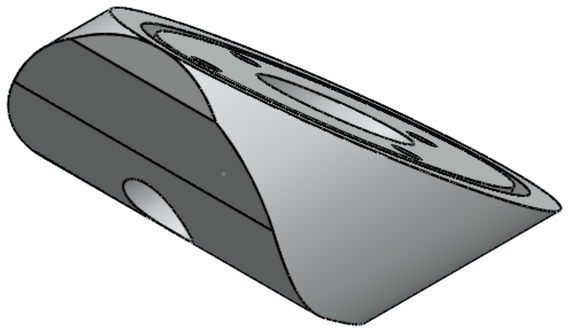

JF	27/05/2018	Creation du plan *Drawing creation*	A
INIT. *INIT.*	Date *Date*	Objet de modification *Object of modification*	Ind *Ind*

POIDS:
WEIGHT:
101.66 g

DESIGNATION :
DESIGNATION :
Palier joint tournant

ENSEMBLE:
ASSEMBLY:

Ech : 2:1 *Scale:*			
Dessiné par: *Drawn by:*	J.FATOUX		
Vérifié par: *Checked by:*			

MATIERE *MATERIAL*	TRAITEMENT *TREATMENT*	PROTECTION *PROTECTION*
AU4G (2017-A)		- -

Tolerance generale
Tolerances unless otherwise stated
DIMENSION : J513 | ANGLE : ± 30'

Rugosité:
Rugosity: Ra 3.2

CONCEPTEUR:
DESIGNER:

A2

N° pl. **K000000085 A**